溢流阀
单向减压阀

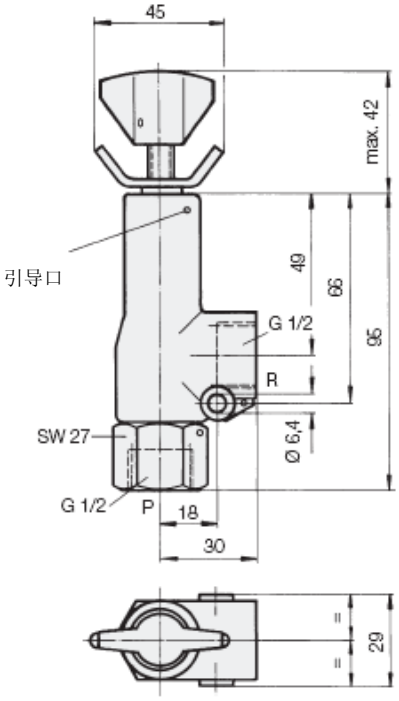

△P-Q 曲线

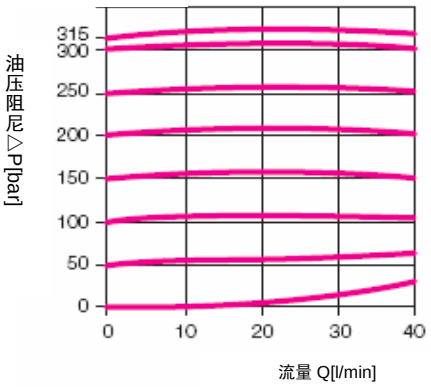

在油粘度 50mm²/s 时测得的数据

溢流阀

用于控制夹具的工作压力不超过系统的最大值(安全阀)或者限制工件的夹紧力。

类型	座阀
	直动式控制
安装方式	在线安装
接口尺寸	G1/2

液压特性

工作压力范围	P_e=0-500bar
调整范围	P_v=0-500bar
允许最大压力	P= 500bar
	R= 20bar
流量	Q_{max}=40l/min
重量	0.3
型号.	**2952-521**

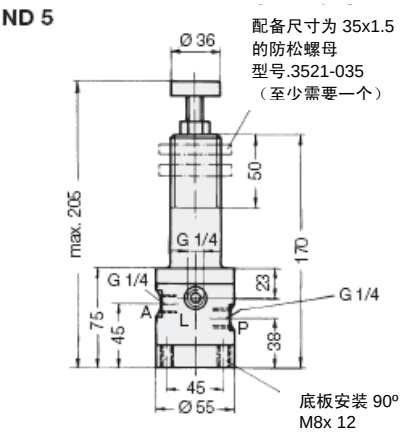

△P-Q 曲线动粘指数为 36x10⁻⁶m²/s (HLP46 至 50ºC)

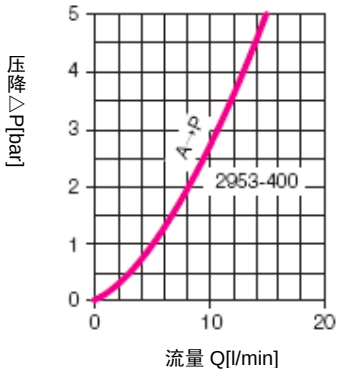

单向减压阀

类型	滑阀
安装方式	在线直管或板式安装
接口尺寸	G1/4

液压特性

工作压力范围	P_e=0-200bar
调整范围	P_v=0-500bar

型号 2953-400 泄漏量大约为 0.5cm³/s

（液压油 HLP46 在 50ºC 且压力在 100bar 时测得的数据）

重量[kg]	1.7
型号.	**2953-400**

网址：www.fdzc.net 联系人：程家雄 手机：13601809714

联系电话：021-51872743 E-mail:chengff@sh163.net